Catálogo de
productos y accesorios

Jevamo
escaleras

Jevamo escaleras

Livorno

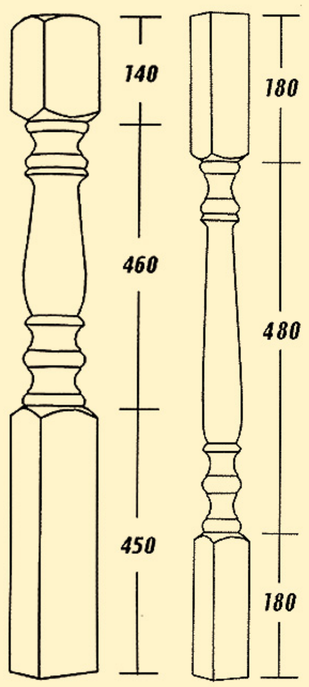

Versalles

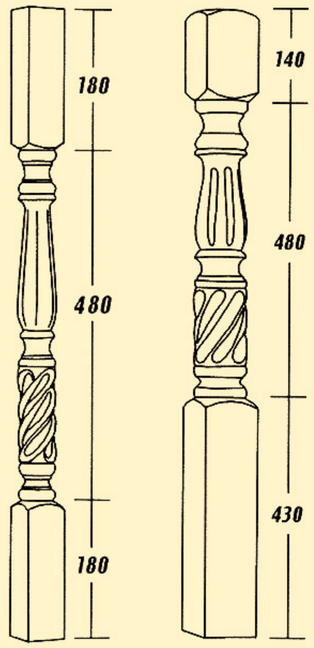

Jevamo escaleras

Nápoles

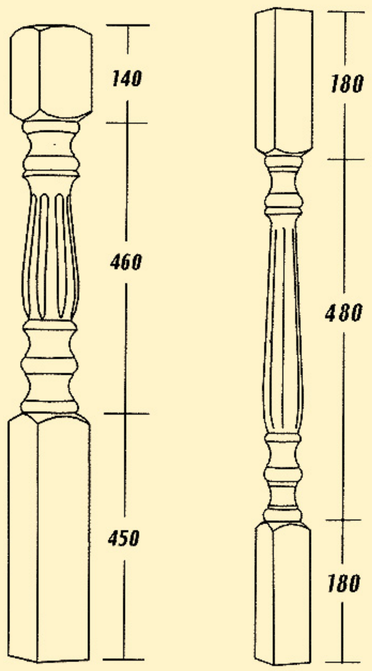

Venus

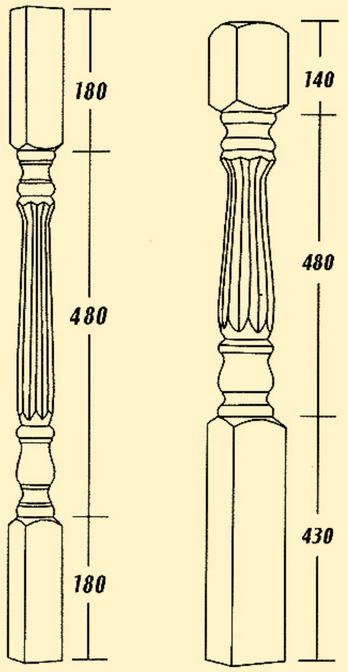

Jevamo escaleras

Jevamo escaleras

Genova

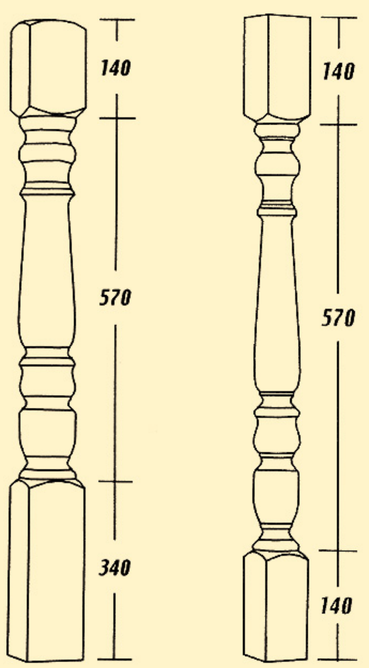

M-1

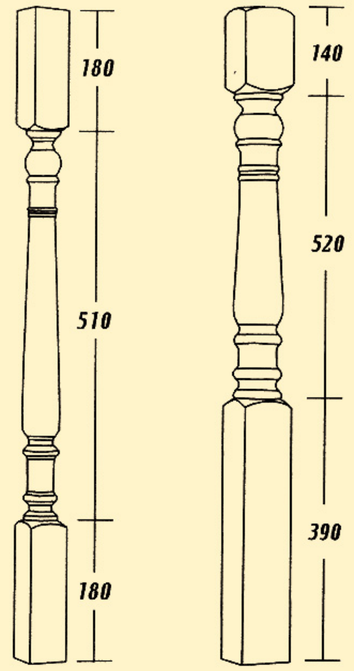

Jevamo escaleras

Jevamo escaleras

Estriado

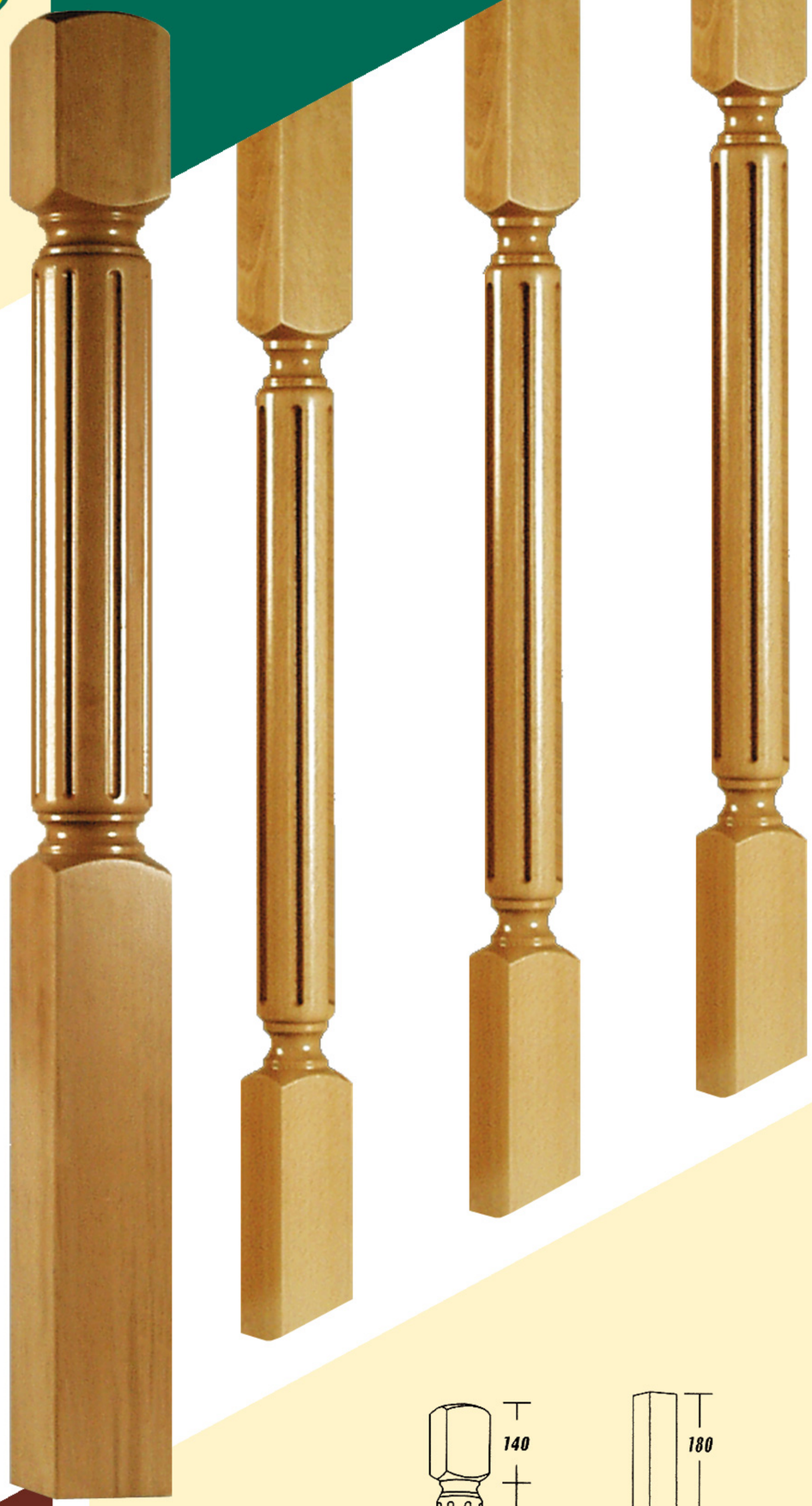

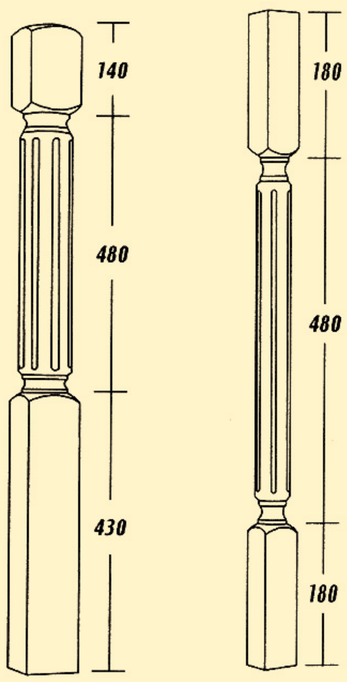

Rústico

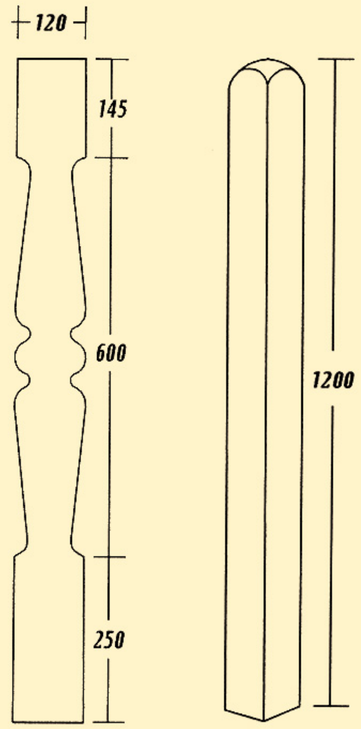

Jevamo escaleras

Venecia

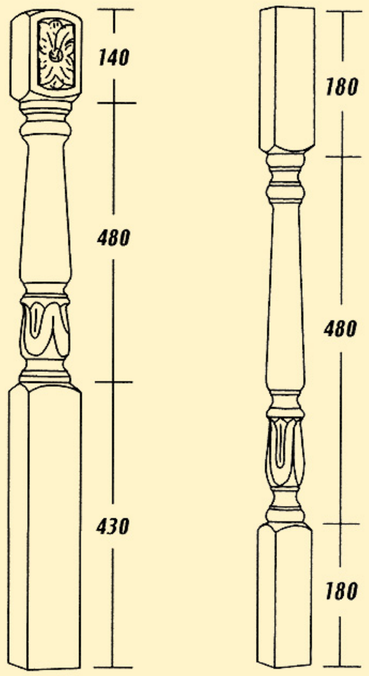

Achaflanado

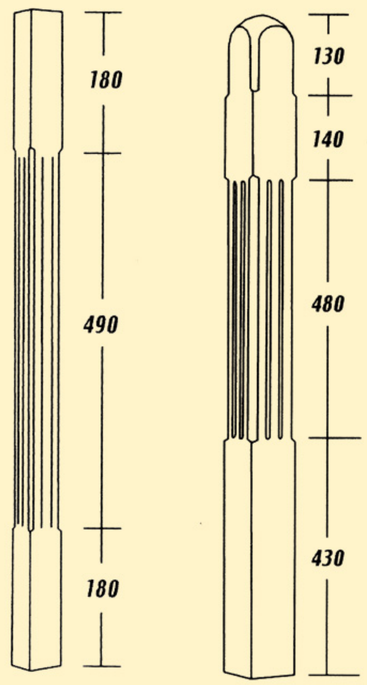

Jevamo escaleras

Jevamo escaleras

Prisma

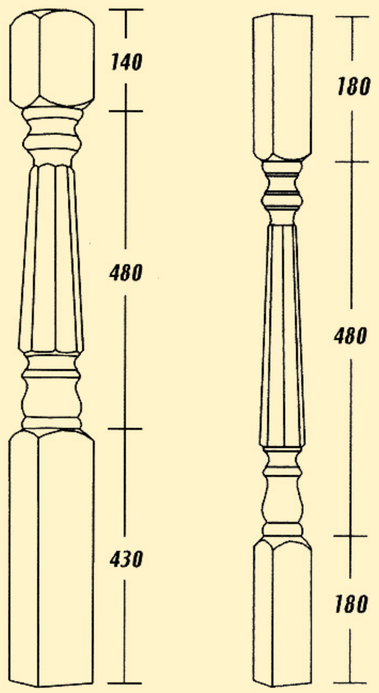

Salomónico 1

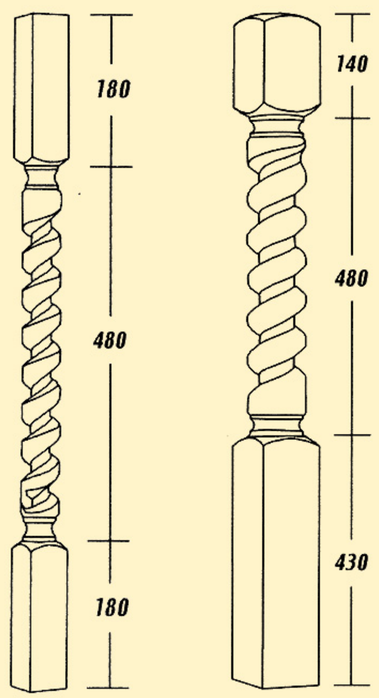

Jevamo escaleras

Salomónico 2

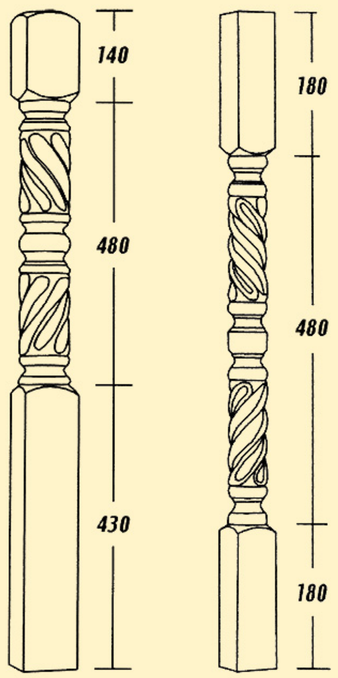

T-1

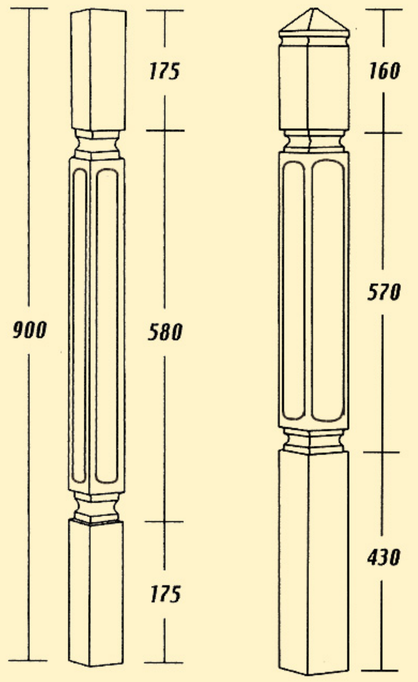

Jevamo escaleras

Jevamo escaleras

T-3

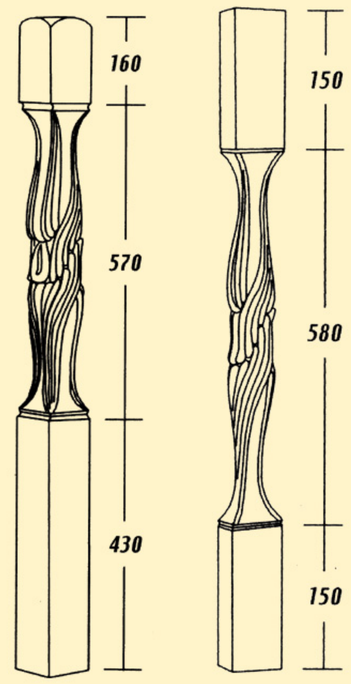

Barrotes tres anillos

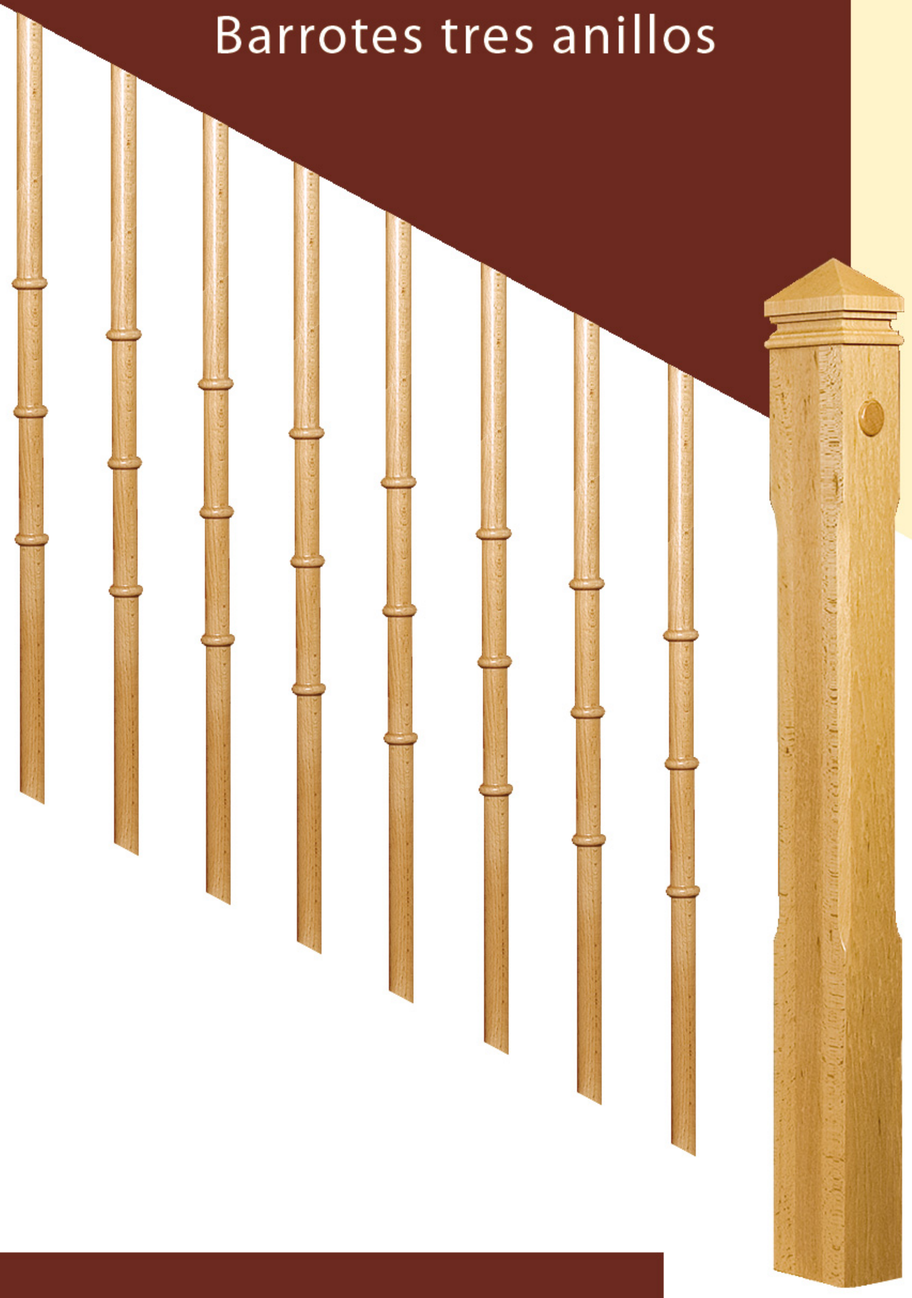

Forjados

Jevamo escaleras

Rectangular

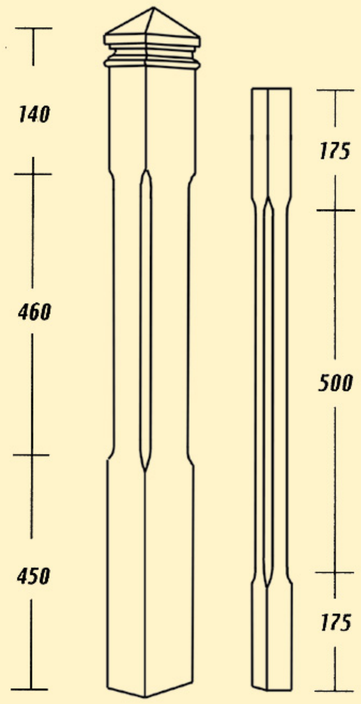

Tallas

TALLA 3

TALLA 4

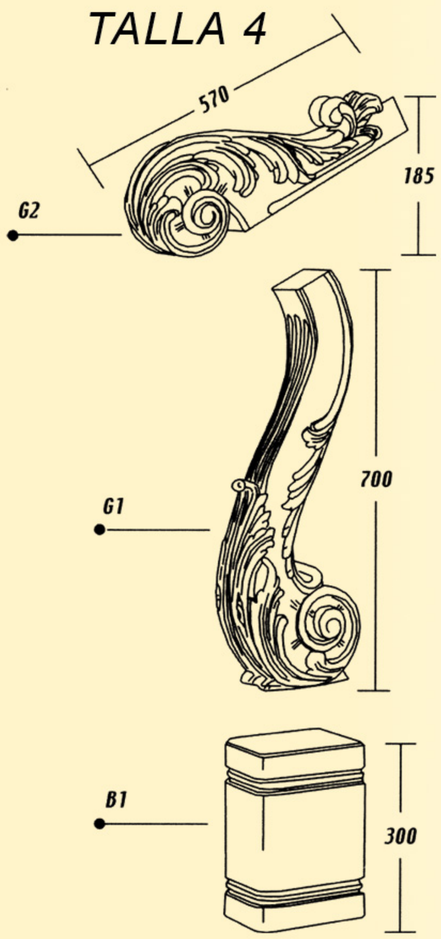

TALLA 1

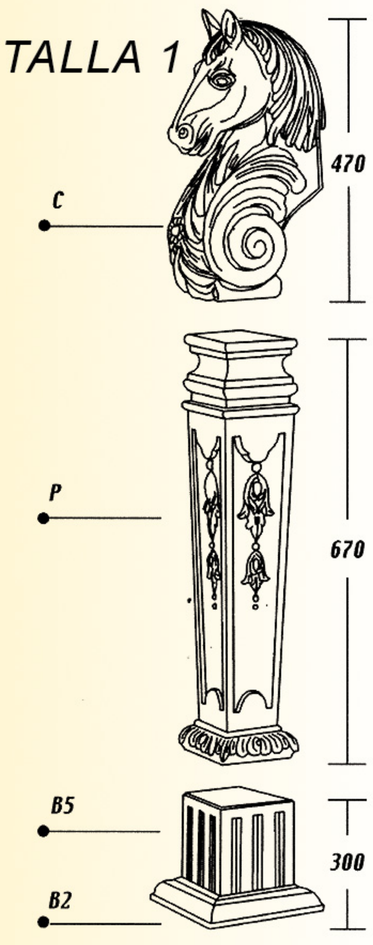

Jevamo escaleras

Patas de mesa

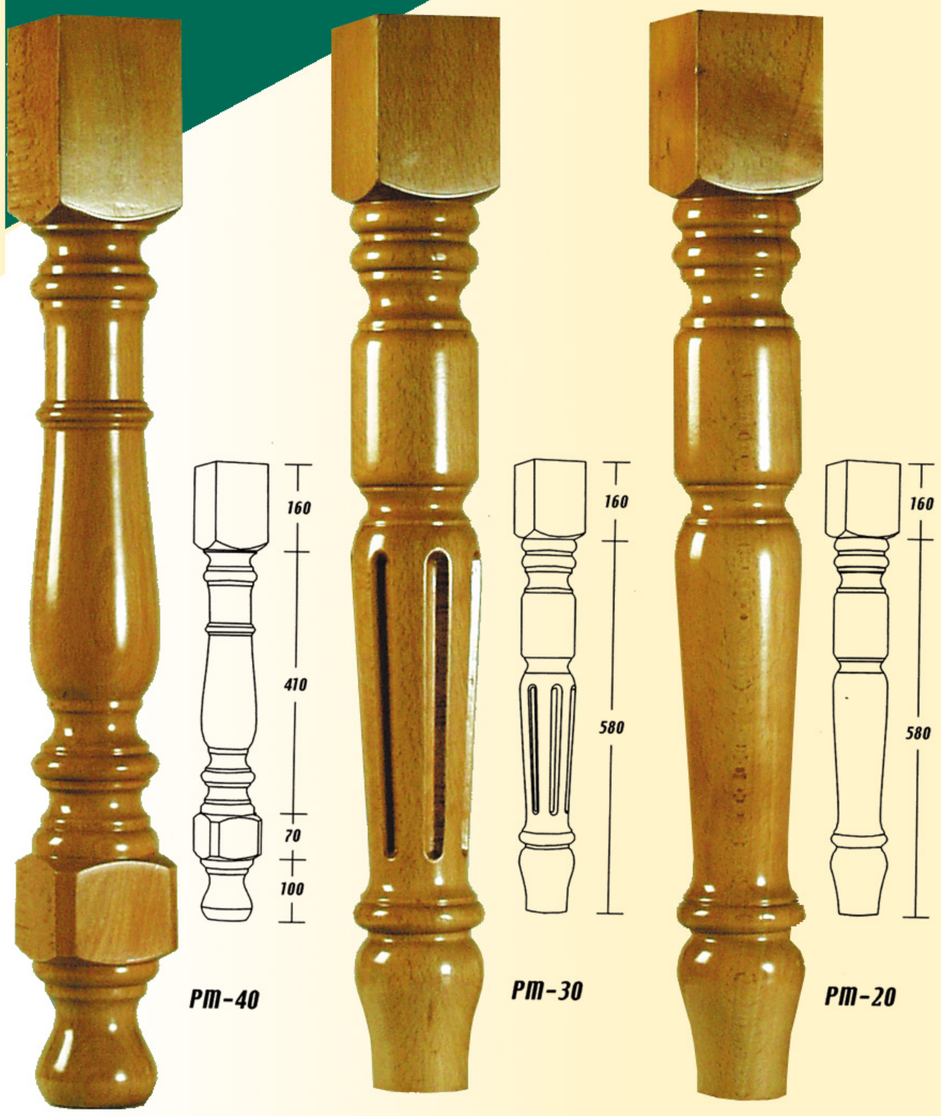

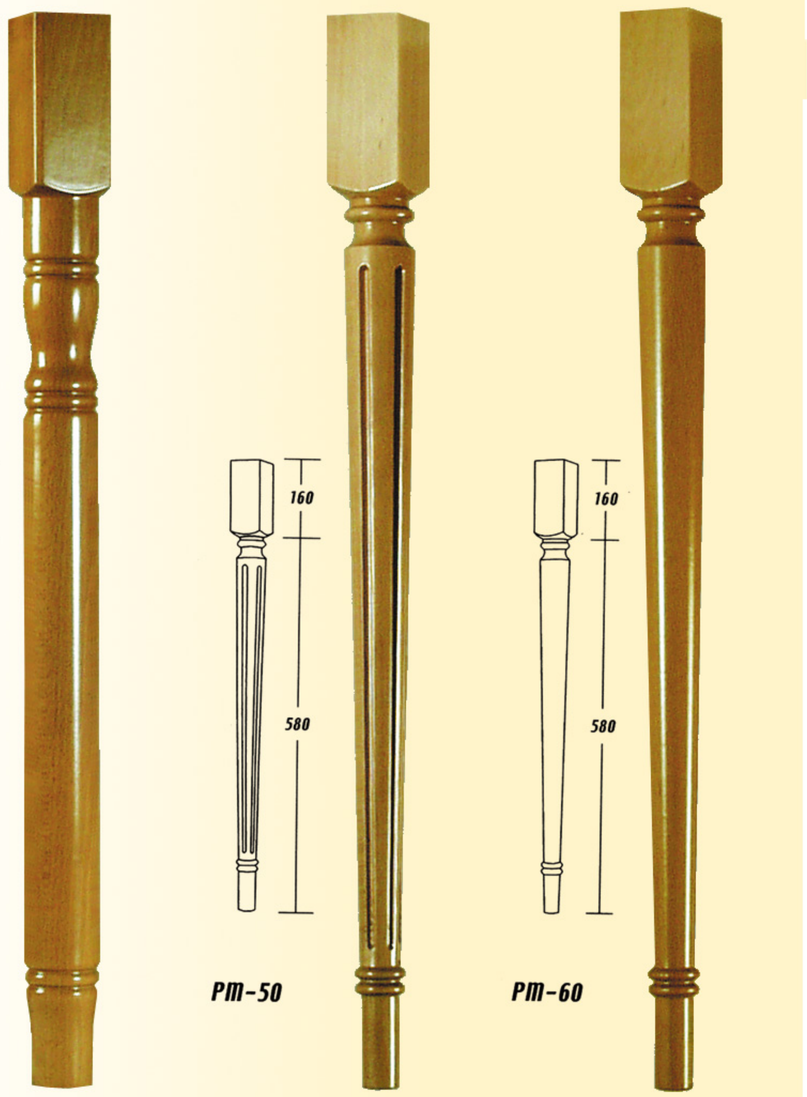

Bases muebles y otros

PM-80

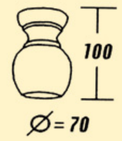

PM-100

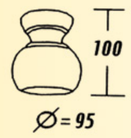

TB-40

TB-60

TB-10

TB-20

TB-50

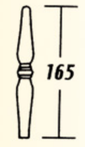

TB-30

Cilindro

CARACOLA

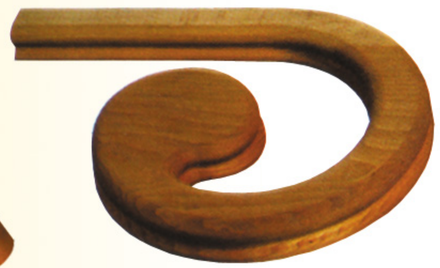

Patas para banco

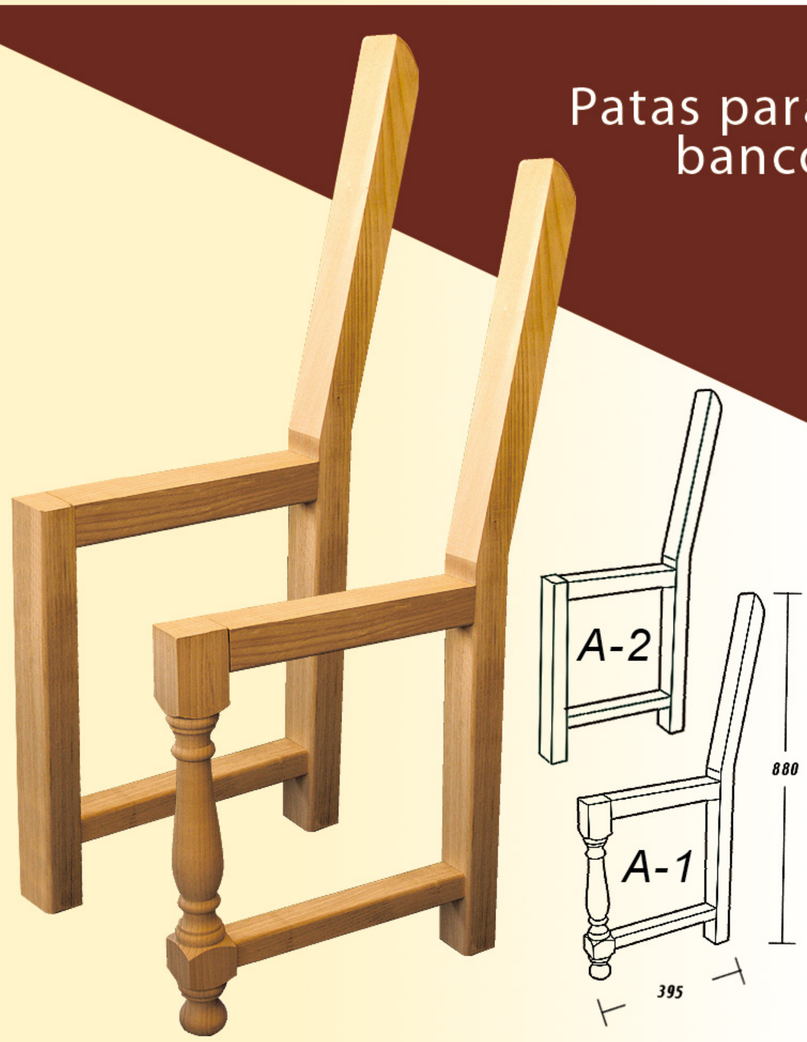

Jevamo escaleras

Remates superiores de pilarotes

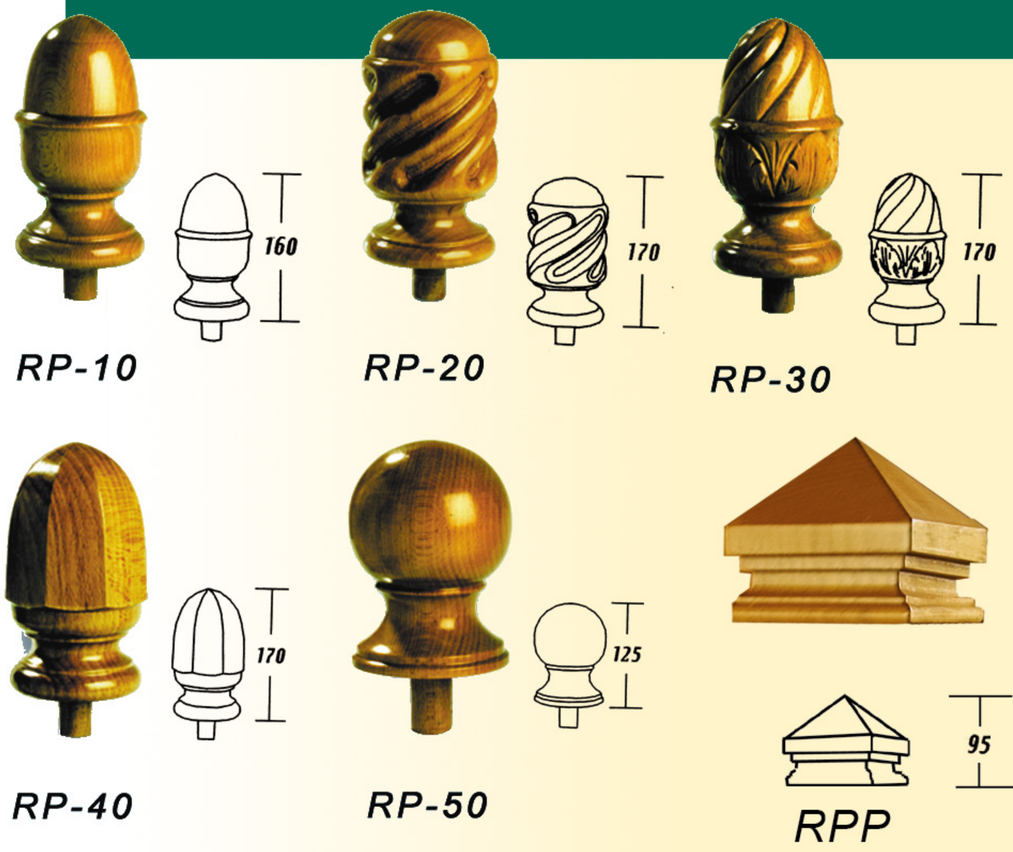

Terminales pasamanos

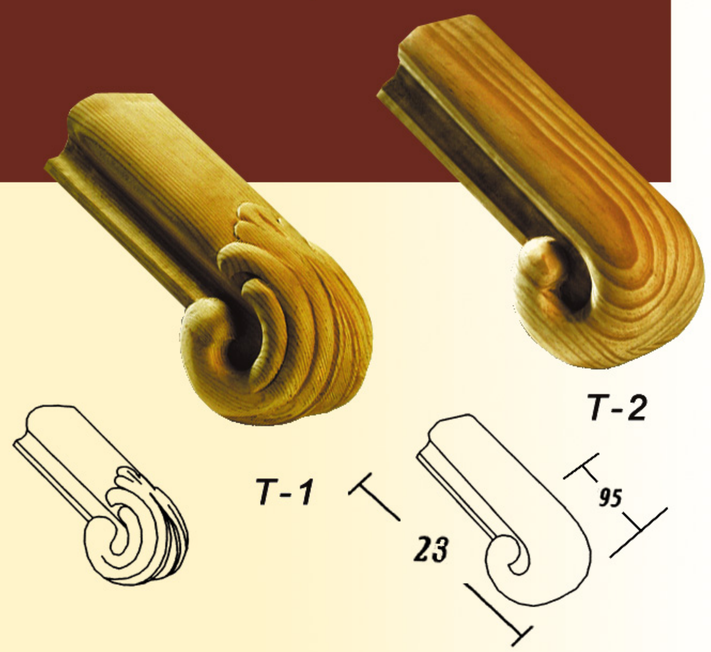

Suplementos pilarotes

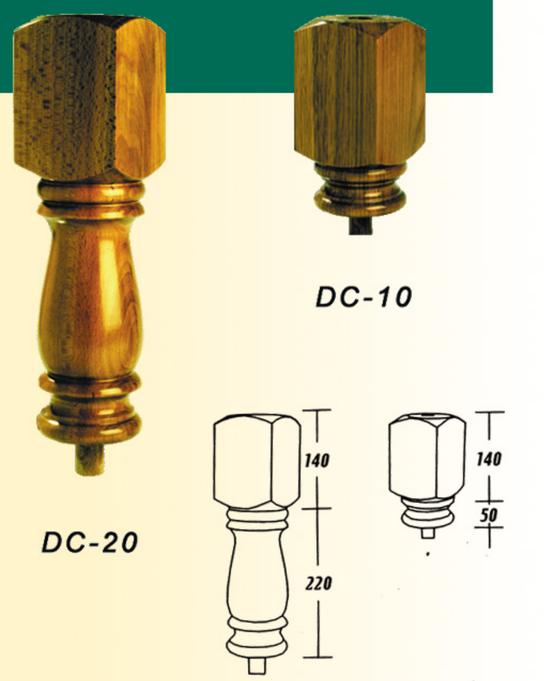

Arranque pasamanos

Remates inferiores para pilarotes

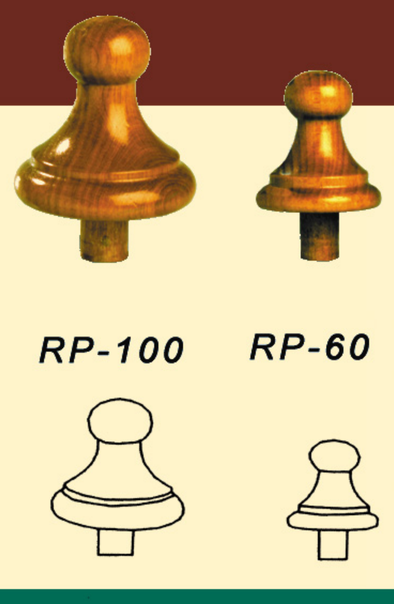

Soporte separador barra pasamanos

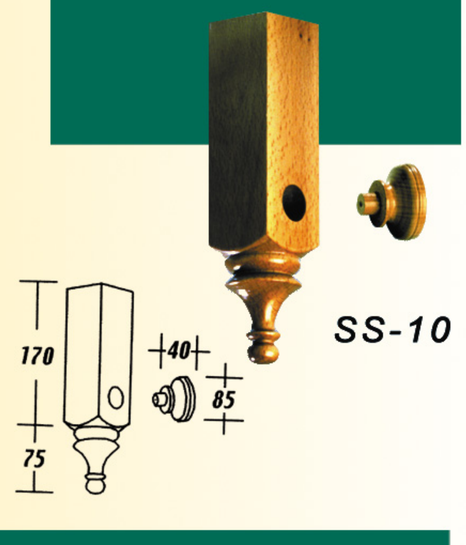

Tapones

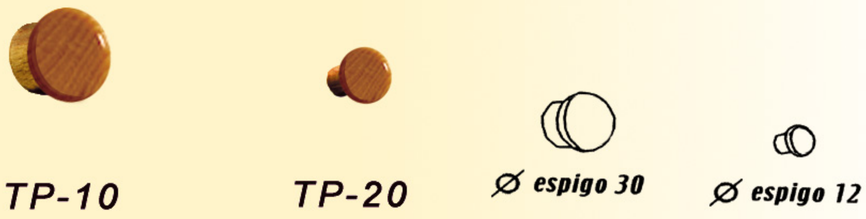

Barras pasamanos

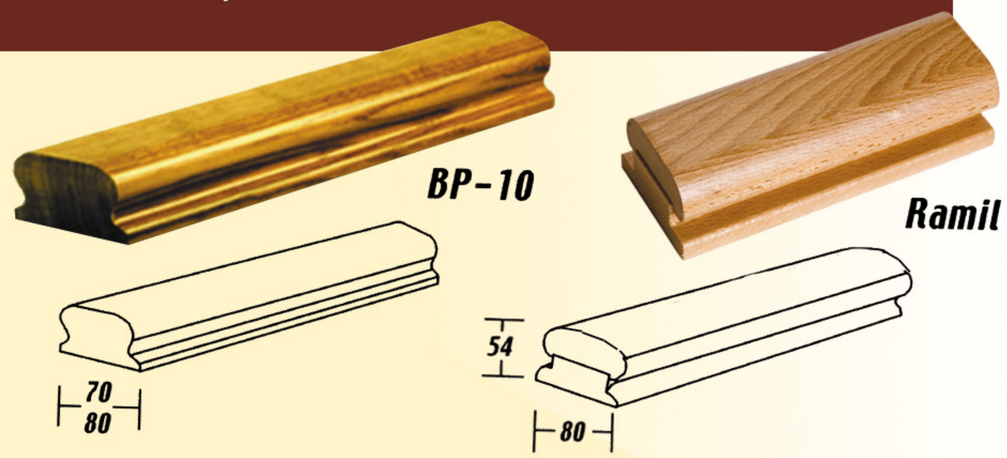

Curvas planas a 90º (pasamanos)

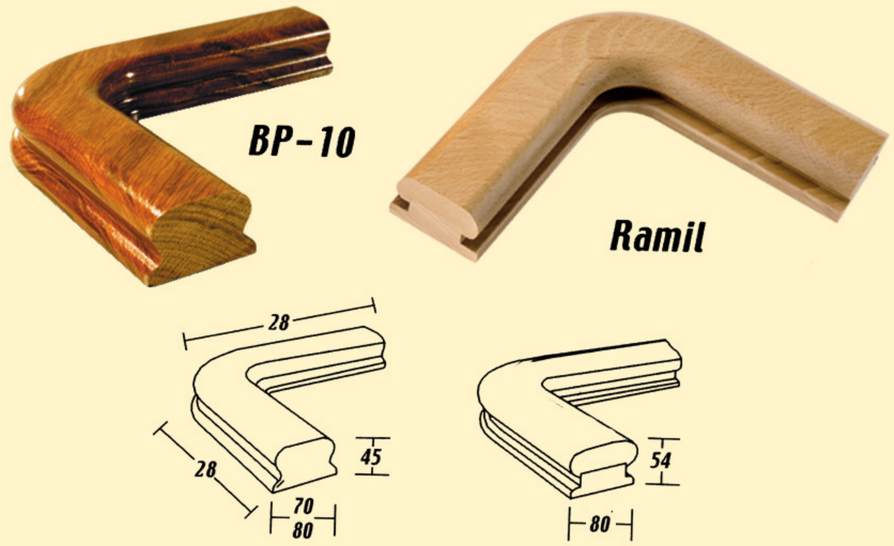

Curvas ascendentes

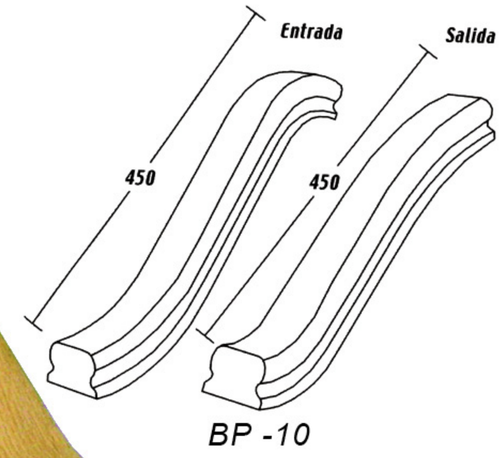

BP -10

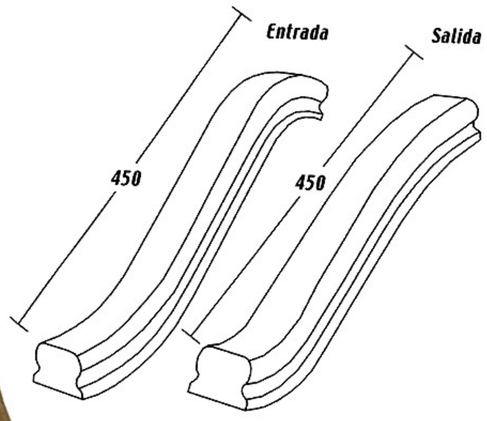

RAMIL

Solera

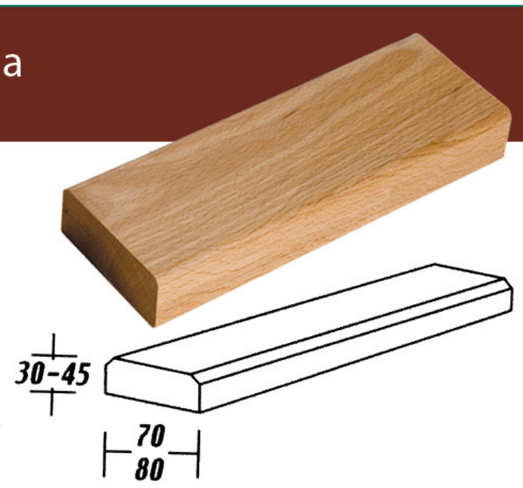

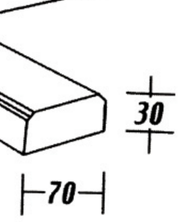

Contrahuella

Huella